VIDEX.DK

Tlf. 3929 8000

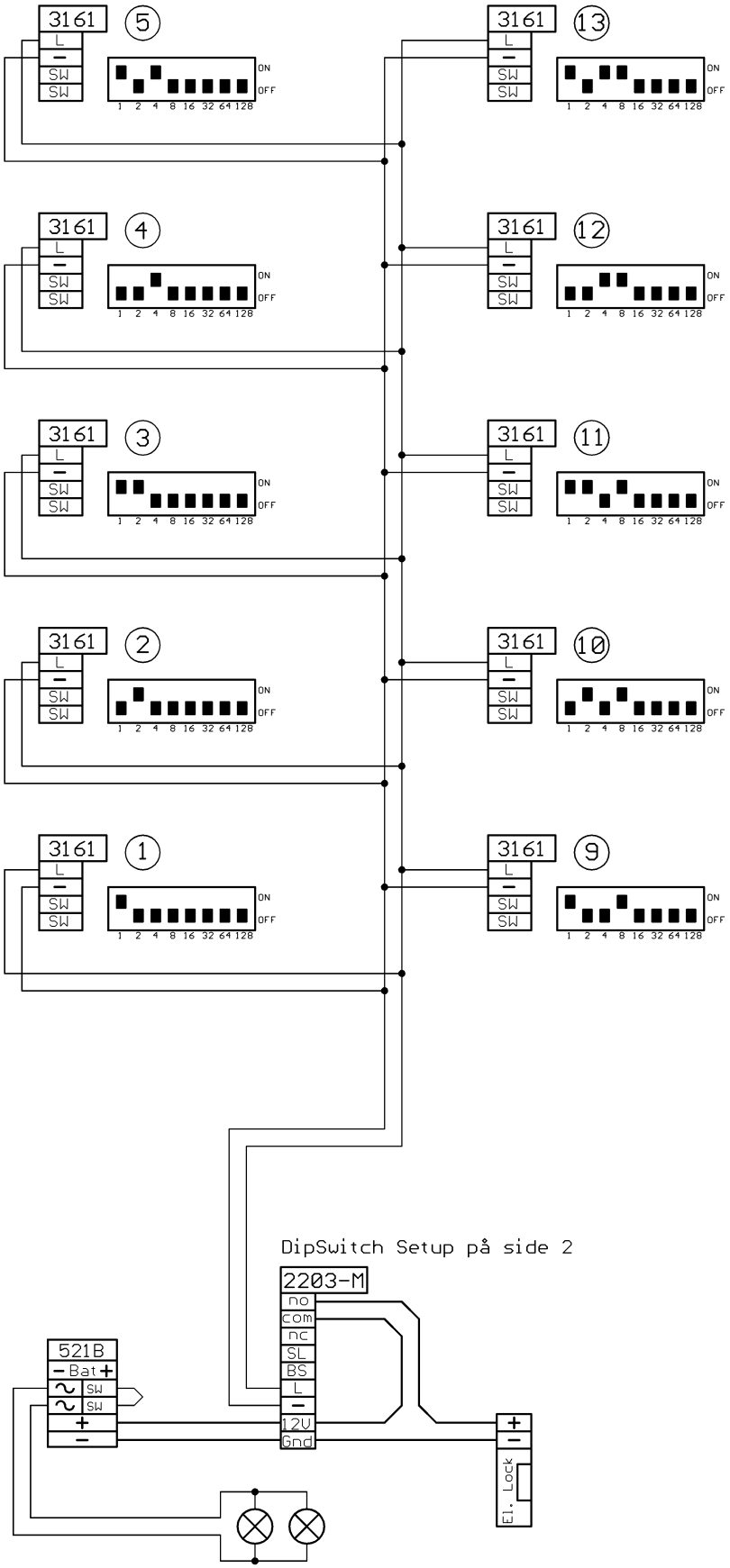

2L-1r_3161_10